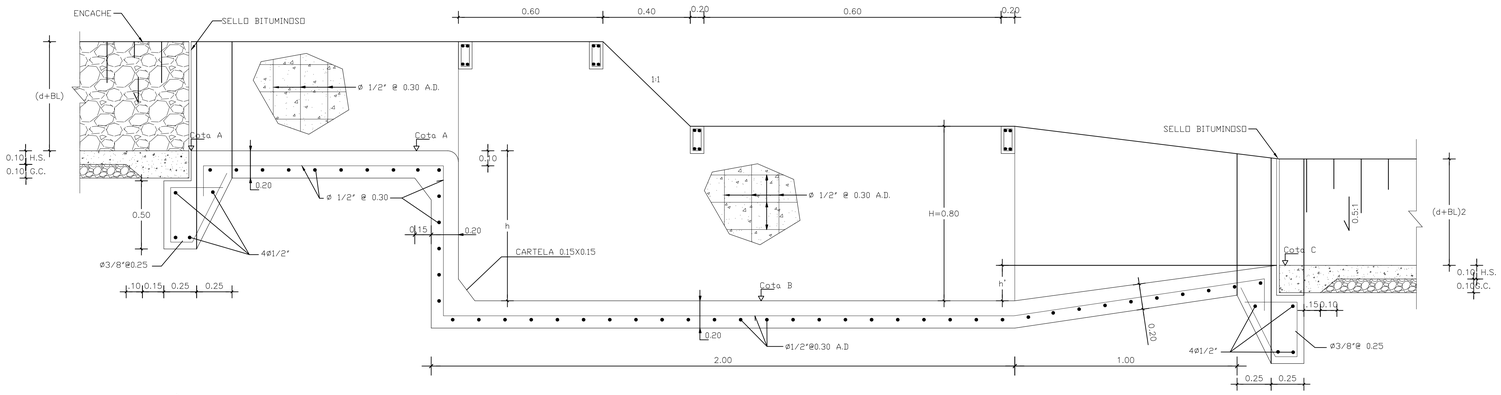

SECCION LONGITUDINAL

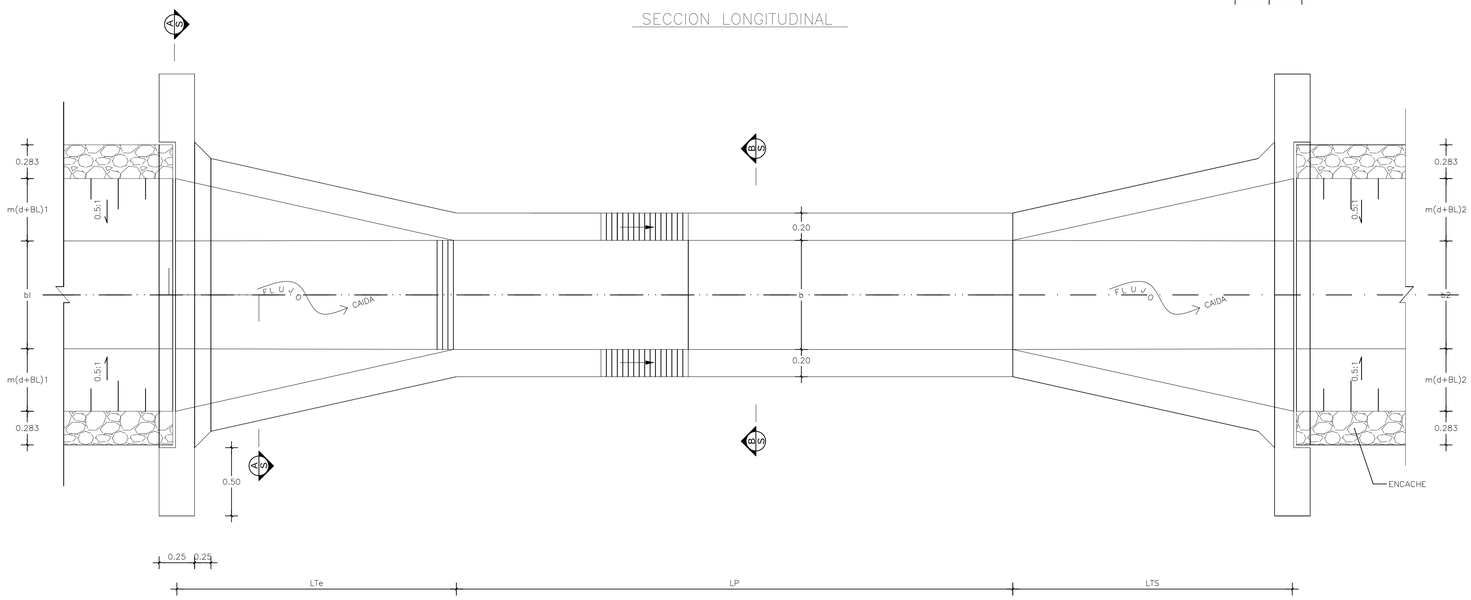

PLANTA GENERAL

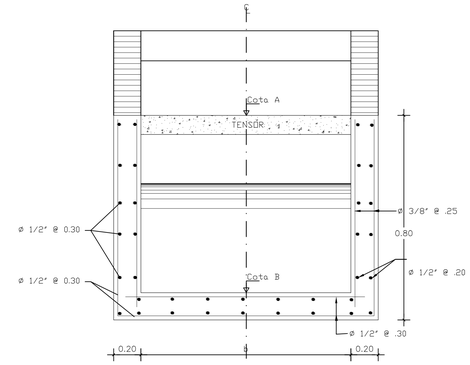

SECCION B – B

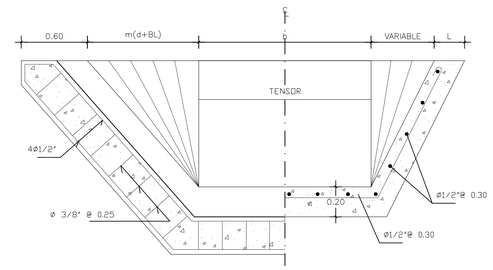

SECCION A – A

DETALLES DE ESCALON

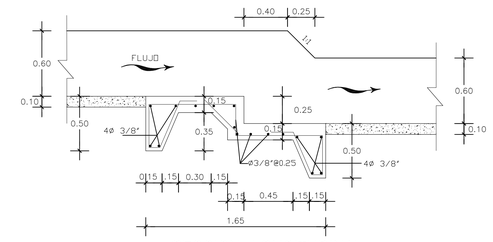

SECCION LONGITUDINAL

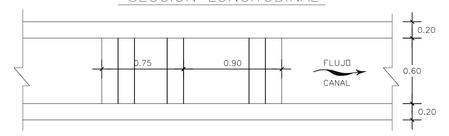

PLANTA

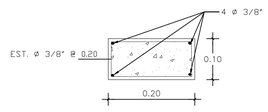

DETALLES TENSOR

ESTACIONES	ELEVACIONES			DATOS CAIDAS								DIMENSIONES (mts.)										
												CANAL DE ENTRADA					CANAL DE SALIDA					
	A	B	C	b	h	h'	h–h'	H	LTe	LP	LTs	d+BL	ml	m(d+BL)	c	b	(d+BL) $_2$	ml$_2$	m(d+BL) $_2$	c$_2$	b$_2$	Q m/s
E–0+640.00	353.17	352.68	352.98	0.55	0.50	0.30	0.20	0.60	1.5	2.00	1.0	0.75	0.50	0.375	0.283	0.55	0.75	0.50	0.375	0.283	0.55	0.40
E–1+340.00	345.72	345.22	345.42	0.50	"	0.20	0.30	"	"	2.00	"	0.65	"	0.325	"	0.50	0.65	"	0.325	"	0.50	0.35
E–1+640.00	342.46	341.96	342.16	0.50	"	"	"	"	"	2.00	"	0.65	"	"	"	"	0.65	"	"	"	"	"

CARACTERISTICAS DEL HORMIGON	
RESISTENCIA A LOS 28 DIAS	210Kg/Cm2
RELACION AGUA–CEMENTO	7.5 Gls/Fda
CONTENIDO MINIMO DE CEMENTO	8.5 Fdas/m
TAMAÑO AGREGAGOS	3/4"@1.50
REVENIMIENTO SLUMP	3" : 4"
LIGA RECOMENDADA	1:2:3
RESISTENCIA CARACTERISTICA	4,200 Kg/Cm2

MINISTERIO DE AGRICULTURA
STO. DGO. REPÚBLICA DOMINICANA

PROGRAMA DE DESARROLLO PRODUCTIVO Y COMPETITIVIDAD DE LA PROVINCIA DE SAN JUAN

SUB-COMPONENTE 2.2: OPTIMIZACION DE LOS RECURSOS HIDRICOS DISPONIBLES
CONSULTORIA NACIONAL: IDENTIFICACION DE PUNTOS CRITICOS EN CANALES DE RIEGO

PROYECTO : CANAL LATERAL 9

UBICACIÓN: SAN JUAN DE LA MAGUANA, REP. DOM.

ESTANDAR DE CAÍDAS		PLANTA Y SECCIONES	
SOMETIDO	ING. VILMA MARTIN SANCHEZ	DIGITADO	
DISEÑADO		REVISADO	
CALCULADO		TOPOGRAFO	
REVISADO		REVISADO	
SANTO DOMINGO, D.N. FECHA: JULIO 2017	ESC. NO ESCALA		1 / 1